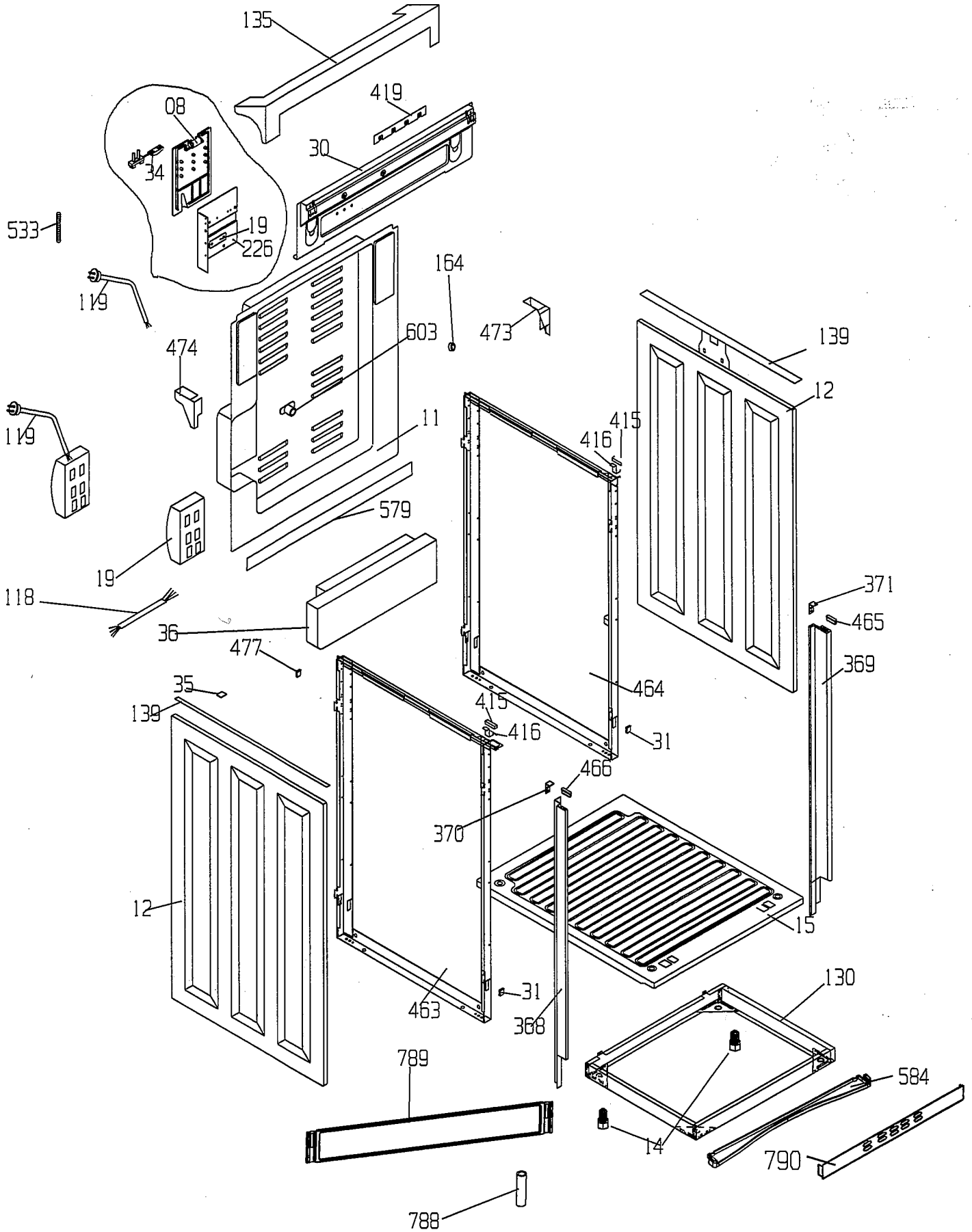
135
419
08
30
34
533
19
226
119
164
473
603
474
139
12
119
11
415
416
579
19
371
118
465
36
477
369
464
35
415
139
416
31
466
370
12
15
130
31
463
368
789
584
14
790
788

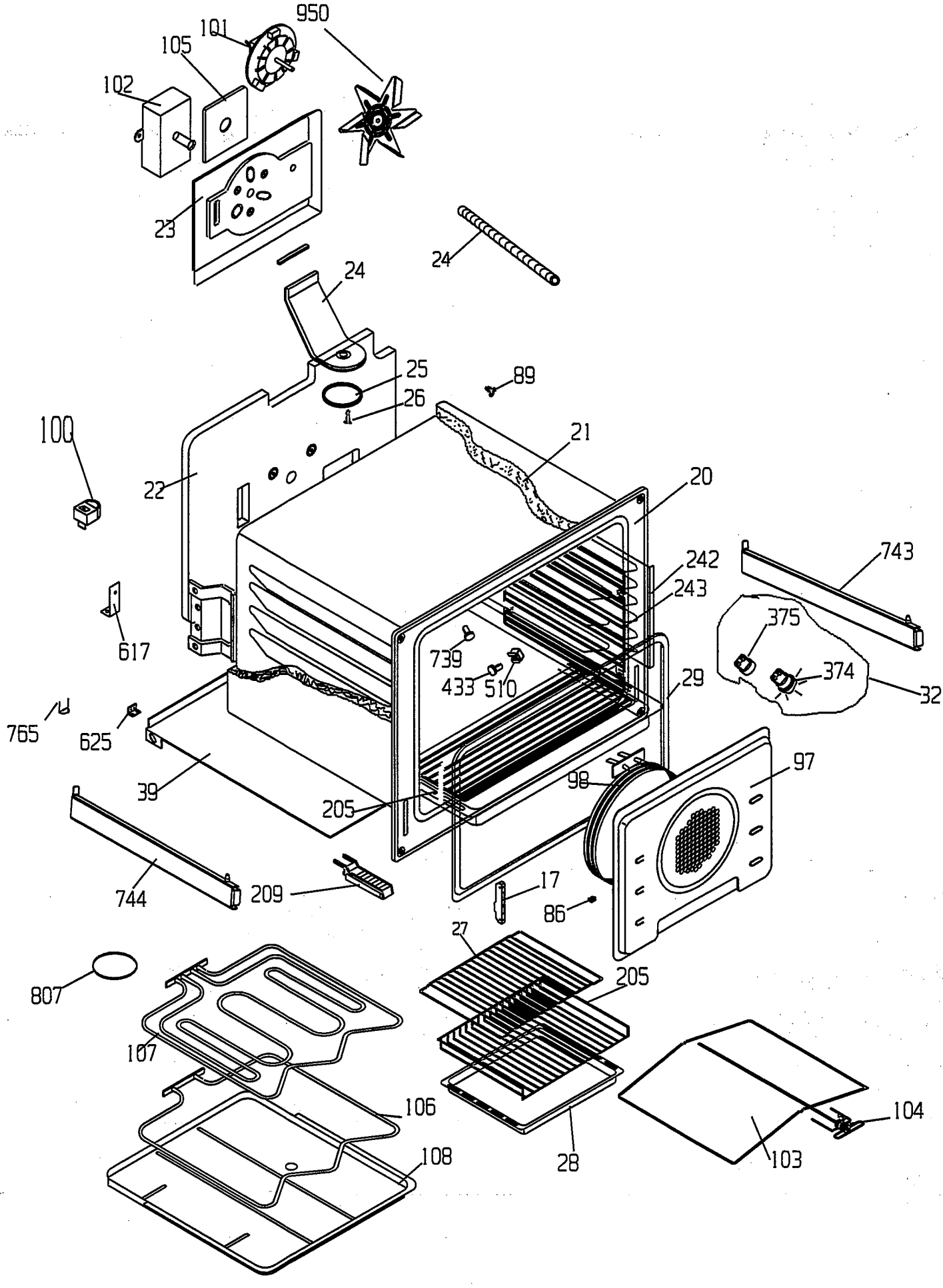
950
101
105
102
23
24
24
25
26
89
100
21
22
20
242
243
743
617
739
433
510
375
374
32
29
765
625
39
205
98
97
744
209
17
86
27
807
205
107
106
108
28
104
103

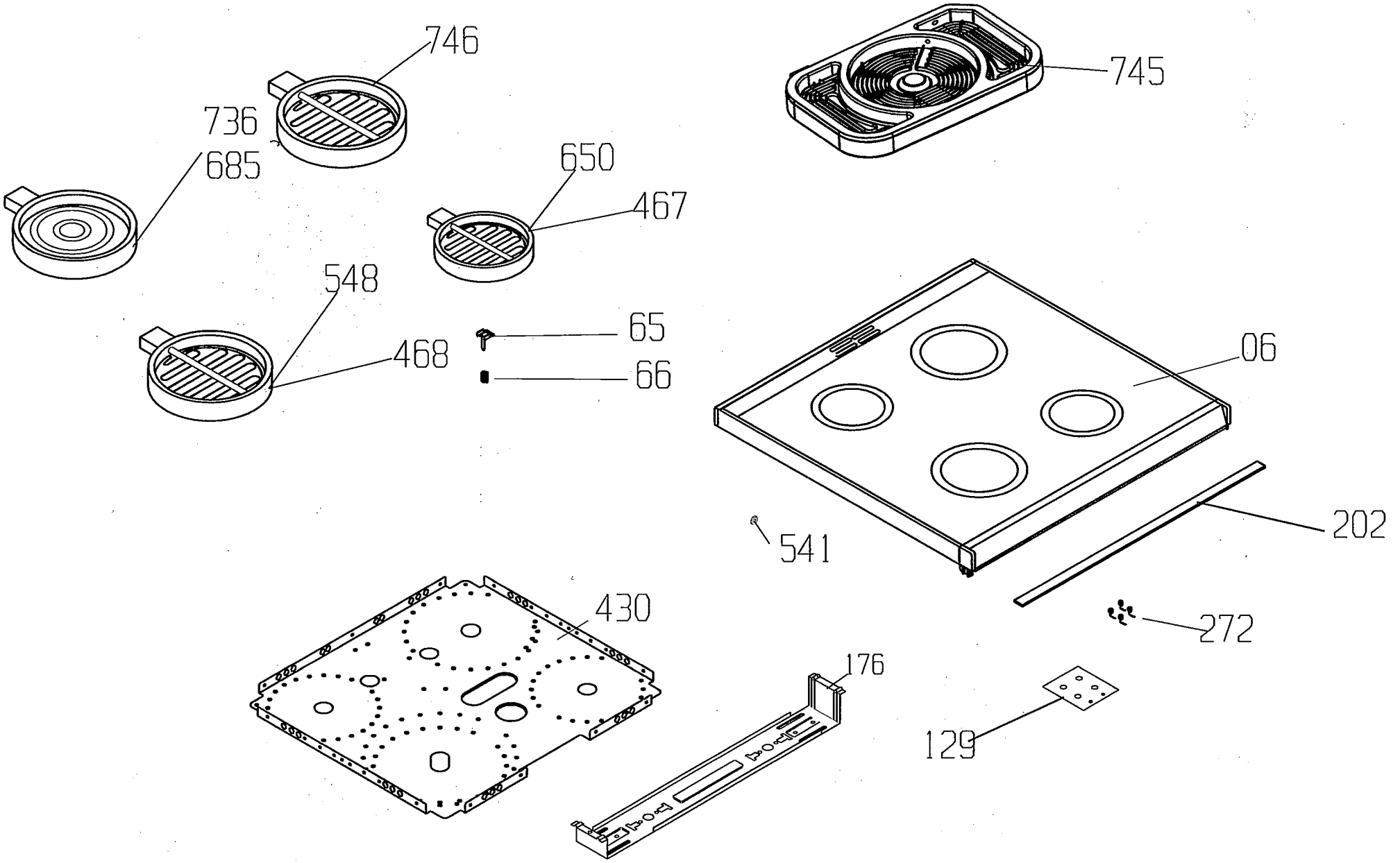
746
745
736
685
650
467
548
468
65
66
06
202
541
430
272
176
129

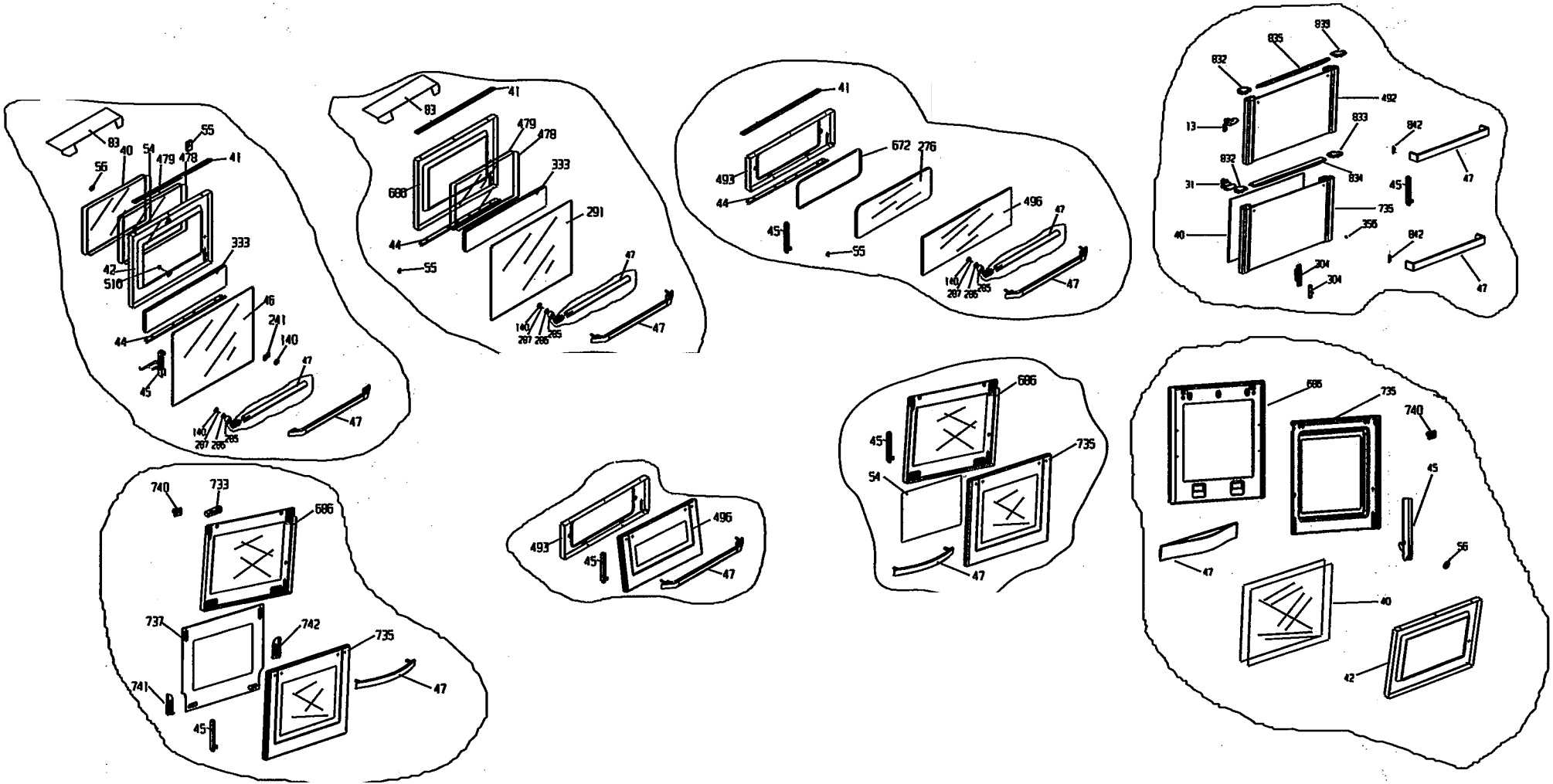
83
40
54
55
56
479
478
41
333
42
510
46
241
140
44
45
47
140
287
286
285
83
41
479
478
688
333
291
44
55
47
140
287
286
285
47
41
493
672
276
44
45
55
496
47
140
287
286
285
47
839
835
832
492
13
833
842
832
834
31
45
47
735
40
356
842
304
304
47
740
733
686
737
742
735
741
47
45
493
496
45
47
686
45
735
54
47
686
735
740
45
56
47
40
42

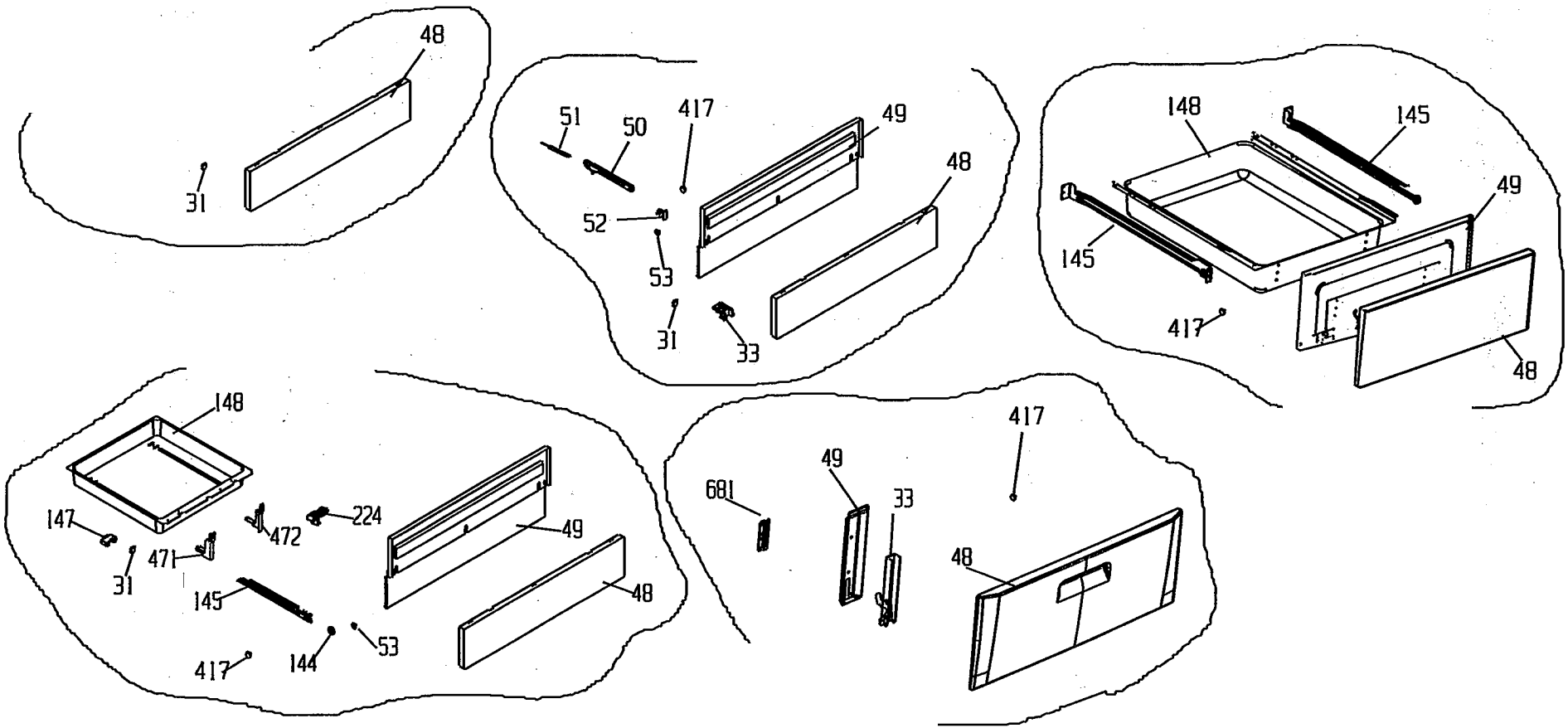
48
31
51
50
417
49
48
52
53
31
33
148
145
49
145
417
48
148
147
31
471
472
224
49
145
48
417
144
53
681
49
33
417
48

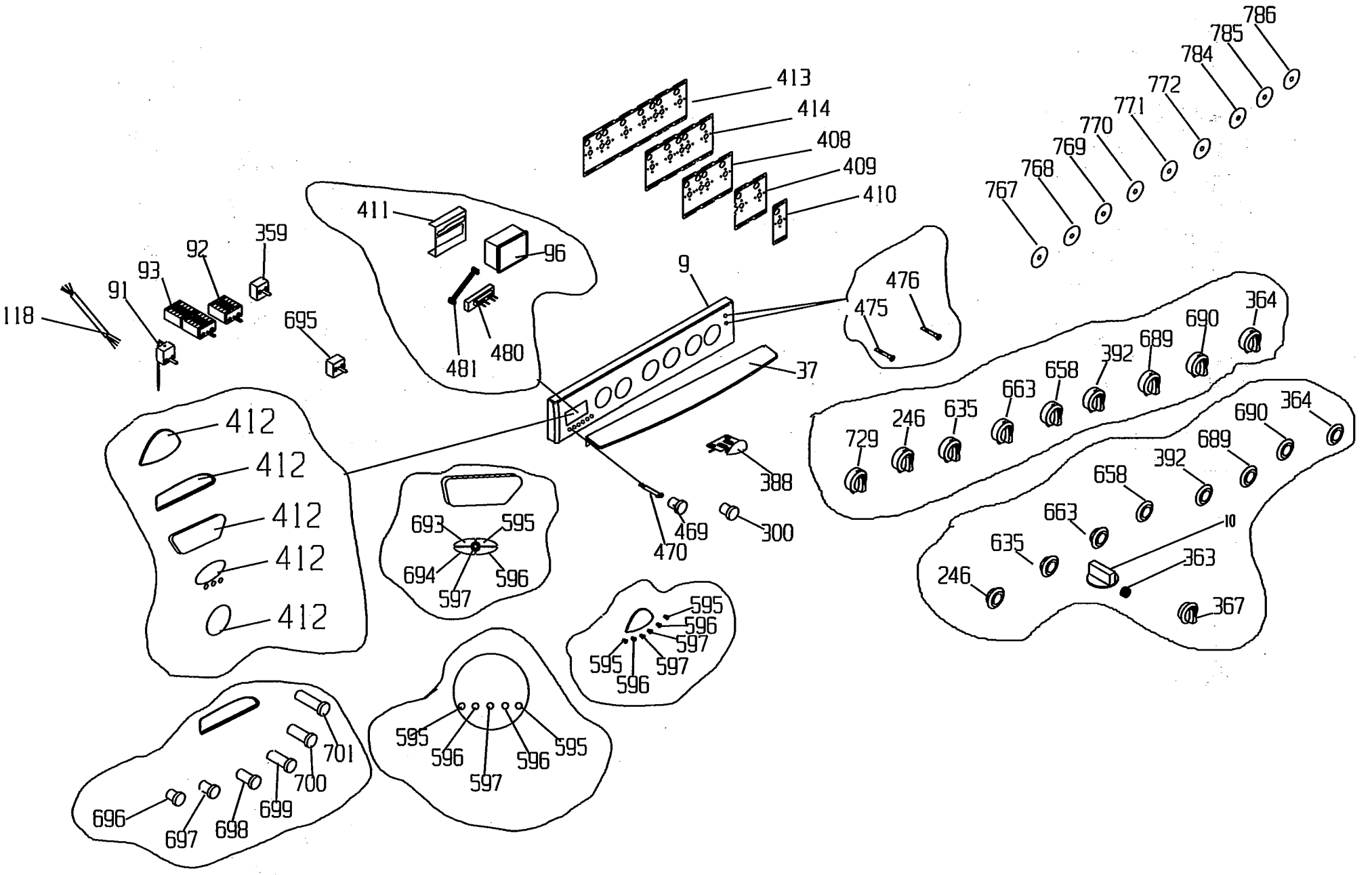
786
785
784
772
771
770
769
768
767
413
414
408
409
410
411
96
359
92
93
91
118
695
481
480
9
476
475
37
364
690
689
392
658
663
635
246
729
388
469
470
300
412
412
412
412
412
693
595
694
596
597
595
596
597
595
596
597
595
596
597
596
595
701
700
699
698
697
696
10
363
367